ՆԱԽԱԳԾԻ ԿԱԶՄ

Հ/Հ	ԱՆՎԱՆՈՒՄԸ	ԹԵՐԹ
	ԵՐԵՎԱՆ ՔԱՂԱՔԻ Ա. ԻՍԱՀԱԿՅԱՆԻ ԿԵՆՏՐՈՆԱԿԱՆ ԳՐԱԴԱՐԱՆԻ ԱՐՎԵՍՏԻ ԲԱԺԻՆ	
	ԱՇԽԱՏԱՆՔԱՅԻՆ ՆԱԽԱԳԾԻ ՃԱՐՏԱՐԱՊԵՏԱԿԱՆ ԼՈՒԾՈՒՄՆԵՐ	
1	ՆԱԽԱԳԾԻ ԿԱԶՄ , ԲԱՑԱՏՐԱԳԻՐ	ՃL-1
2	ԱՌԿԱ ՎԻՃԱԿԻ ԼՈՒՍԱՆԿԱՐՆԵՐ	ՃL-2
3	ԻՐԱԴՐՈՒԹՅԱՆ ԳԼԽԱՎՈՐ ՀԱՏԱԿԱԳԻԾ Մ1:1000	ՃL-3
4	ԳԼԽԱՎՈՐ ՀԱՏԱԿԱԳԻԾ ԵՎ ԱՌԱՆՑՔՆԵՐԻ ՆՇԱՀԱՐՈՒՄ Մ1:100	ՃL-4
5	ՀԱՐԿԻ ՀԱՏԱԿԱԳԾԻ ՉԱՓԱԳՐՈՒԹՅՈՒՆ Մ1:100	ՃL-5
6	ՀԱՐԿԻ ՍԵՆՔԵՐԻ ԸՆԴՀԱՆՈՒՐ ՏՎՅԱԼՆԵՐԻ ՆԵՐԿԱ ՎԻՃԱԿ	ՃL-6
7	ՀԱՐԿԻ ՎԵՐԱՆՈՐՈԳՄԱՆ ՀԱՏԱԿԱԳԻԾ Մ1:100	ՃL-7
8	ՀԱՐԿԻ ՍԵՆՔԵՐԻ ՎԵՐԱՆՈՐՈԳՄԱՆ ԸՆԴՀԱՆՈՒՐ ՏՎՅԱԼՆԵՐ	ՃL-8
9	ՏԵՂԱԴՐՎՈՂ ԴՌՆԵՐԻ ԵՎ ՊԱՏՈՒՀԱՆՆԵՐԻ ԷՍԿԻԶՆԵՐ Մ1:50	ՃL-9
10	ԴՌՆԵՐԻ ԵՎ ՊԱՏՈՒՀԱՆՆԵՐԻ ՄԱՍՆԱԳԻՐ	ՃL-10
11	ԴՌՆԵՐԻ ԵՎ ՊԱՏՈՒՀԱՆՆԵՐԻ ՏԵՂԱԴՐՄԱՆ ՀԱՆԳՈՒՅՑ	ՃL-11
12	ՄԻՋՆՈՐՄԵՐԻ ՀԱՆԳՈՒՅՑ Մ1:20, ԲԱՐԱՎՈՐԻ ՀԱՆԳՈՒՅՑ Մ1:20	ՃL-12
	ԱՇԽԱՏԱՆՔԱՅԻՆ ՆԱԽԱԳԾԻ ՋՐԱՄԱՏԱԿԱՐԱՐՈՒՄ ԵՎ ԿՈՅՈՒՂԻ	
13	ՀԱՐԿԻ ՋՐԱՄԱՏԱԿԱՐԱՐՄԱՆ ԵՎ ՋՐԱՀԵՌԱՑՄԱՆ ՀԱՏԱԿԱԳԻԾ Մ1:100	ՋԿ-1
14	ՀԱՐԿԻ ՋՐԱՄԱՏԱԿԱՐԱՐՄԱՆ ԵՎ ՋՐԱՀԵՌԱՑՄԱՆ ՑԱՆՑԵՐԻ ՀԱՏԱԿԱԳԻԾ Մ1:100	ՋԿ-2
	ԱՇԽԱՏԱՆՔԱՅԻՆ ՆԱԽԱԳԾԻ ԷԼԵԿՏՐԱՄԱՏԱԿԱՐԱՐՄԱՆ ԼՈՒԾՈՒՄՆԵՐ	
15	ԲԱՑԱՏՐԱԳԻՐ ԷԼԵԿՏՐԱՏԵԽՆԻԿԱԿԱՆ ՄԱՍ	ԷL-1
16	ՀԱՐԿԵՐԻ ԷԼԵԿՏՐԱԿԱՆ ԼՈՒՍԱՎՈՐՈՒԹՅԱՆ ՀԱՏԱԿԱԳԻԾ Մ1:100	ԷL-2
17	ՀԱՐԿԻ ՎԱՐԴԱԿՆԵՐԻ ՑԱՆՑԻ ՀԱՏԱԿԱԳԻԾ Մ1:100	ԷL-3

ԲԱՑԱՏՐԱԳԻՐ

Երևան քաղաքի Կենտրոն վարչական շրջանի Ա. Իսահակյանի կենտրոնական գրադարանի արվեստի բաժնի հիմնանորոգման համար հիմք է հանդիսացել պայմանագիր` «ԵՔ-ՊԸԱՇՁԲ-14/95-1»:

Նախագիծը մշակված է ` ՀՀՇՆ II-6.02-2006 ,СНиП 2.03.13-88, ՇՆ և Կ 2.04-01.85 , ВСН 59-88 , ПУЭ նորմերին համապատասխան:

Հիմնանորոգվող կառույցը գտնվում է Երևան քաղաքի Կենտրոն համայնքում: Նախատեսվում է վերանորոգել`

Ջեռուցումը արդյունավետ իրականացնելու և ջերմային կորուստները նվազեցնելու համար նախատեսվում է փոխել փայտե և ալյումինե դռներն ու պատուհանները մետաղապլաստե 60մմ հաստությամբ պրոֆիլներով 4+4 մմ ապակեփաթեթով դռներով և պատուհաններով: Փայտե պատուհանագոգերը փոխարինել պլաստմասե պատուհանագոգերով:

Ջրամատակարարման և ջրահեռացման խողովակաշարերը փոխարինել նորով: Գրադարանի միջով անցնող կոյուղու կանգնակները փոխարինել, համապատասխանեցնելով համապատասխան մարմինների և սեփականատերերի հետ:

Սան-սարքերի տեղադրում:

Մուտքի աստիճանահարթակի և աստիճանաքայլերի երեսապատում բազալտե երեսապատման սալիկներով:

Պատերի և հատակի սալիկապատում, լամինատե և կերամոգրանիտե հատակների իրականացում, համապատասխանաբար կերամոգրանիտե և ՄԴՖ շրիշակներով:

Կախովի առաստաղի իրականացում սանհանգույցներում ՊՎՔ նյութից:

Իրականացնել ներքին հարդարման աշխատանքներ պատերի և առաստաղի ներկում լատեքսային ներկով և յուղաներկով: Առաստաղի իրականացում գիպսաստվարաթղթից:

Իրականացնել էլեկտրամոնտաժային աշխատանքներ:

Բոլոր աշխատանքային ծավալները ենթակա են ստուգման նախքան շինարարական աշխատանքների սկիզբը:

ՏՆՕՐԵՆ	Ա. ԱՌԱՔԵԼՅԱՆ		ՊԱՅՄԱՆԱԳԻՐ` «ԵՔ-ՊԸԱՇՁԲ-14/95-1»		
ՆԳՃ	Տ. ՎԻՐԱԲՅԱՆ		ԵՐԵՎԱՆԻ Ա. ԻՍԱՀԱԿՅԱՆԻ ԿԵՆՏՐՈՆԱԿԱՆ ԳՐԱԴԱՐԱՆԻ ԱՐՎԵՍՏԻ ԲԱԺԻՆ ՀԻՄՆԱՆՈՐՈԳՈՒՄ		
ՃԱՐՏ.	Տ. ՎԻՐԱԲՅԱՆ				
			Ա. ԻՍԱՀԱԿՅԱՆԻ ԿԵՆՏՐՈՆԱԿԱՆ ԳՐԱԴԱՐԱՆ ԱՐՎԵՍՏԻ ԲԱԺԻՆ	ՓՈՒԼ	ԹԵՐԹ	ԹԵՐԹԵՐ
			ՆԱԽԱԳԾԻ ԿԱԶՄ, ԲԱՑԱՏՐԱԳԻՐ	ԱՆ	ՃL-1	12
				"ԱՐՄՍՏՐՈՅ" ՍՊԸ 2014թ.		

ԱՌԿԱ ՎԻՃԱԿԻ ԼՈՒՍԱՆԿԱՐՆԵՐ

ՏՆՕՐԵՆ	Ա. ԱՌԱՔԵԼՅԱՆ		ՊԱՅՄԱՆԱԳԻՐ՝ «ԵՔ-ՊԸԱՇՁԲ-14/95-1»		
ՆԳՃ	Տ. ՎԻՐԱԲՅԱՆ		ԵՐԵՎԱՆԻ Ա. ԻՍԱՀԱԿՅԱՆԻ ԿԵՆՏՐՈՆԱԿԱՆ ԳՐԱԴԱՐԱՆԻ ԱՐՎԵՍՏԻ ԲԱԺԻՆ ՀԻՄՆԱՆՈՐՈԳՈՒՄ		
ՃԱՐՏ.	Տ. ՎԻՐԱԲՅԱՆ				
			Ա. ԻՍԱՀԱԿՅԱՆԻ ԿԵՆՏՐՈՆԱԿԱՆ ԳՐԱԴԱՐԱՆ ԱՐՎԵՍՏԻ ԲԱԺԻՆ	ՓՈՒԼ	ԹԵՐԹ	ԹԵՐԹԵՐ
			ԱՌԿԱ ՎԻՃԱԿԻ ԼՈՒՍԱՆԿԱՐՆԵՐ	ԱՆ	ՃԼ-2	12
				"ԱՐՄՍՏՐՈՅ" ՍՊԸ 2014թ.		

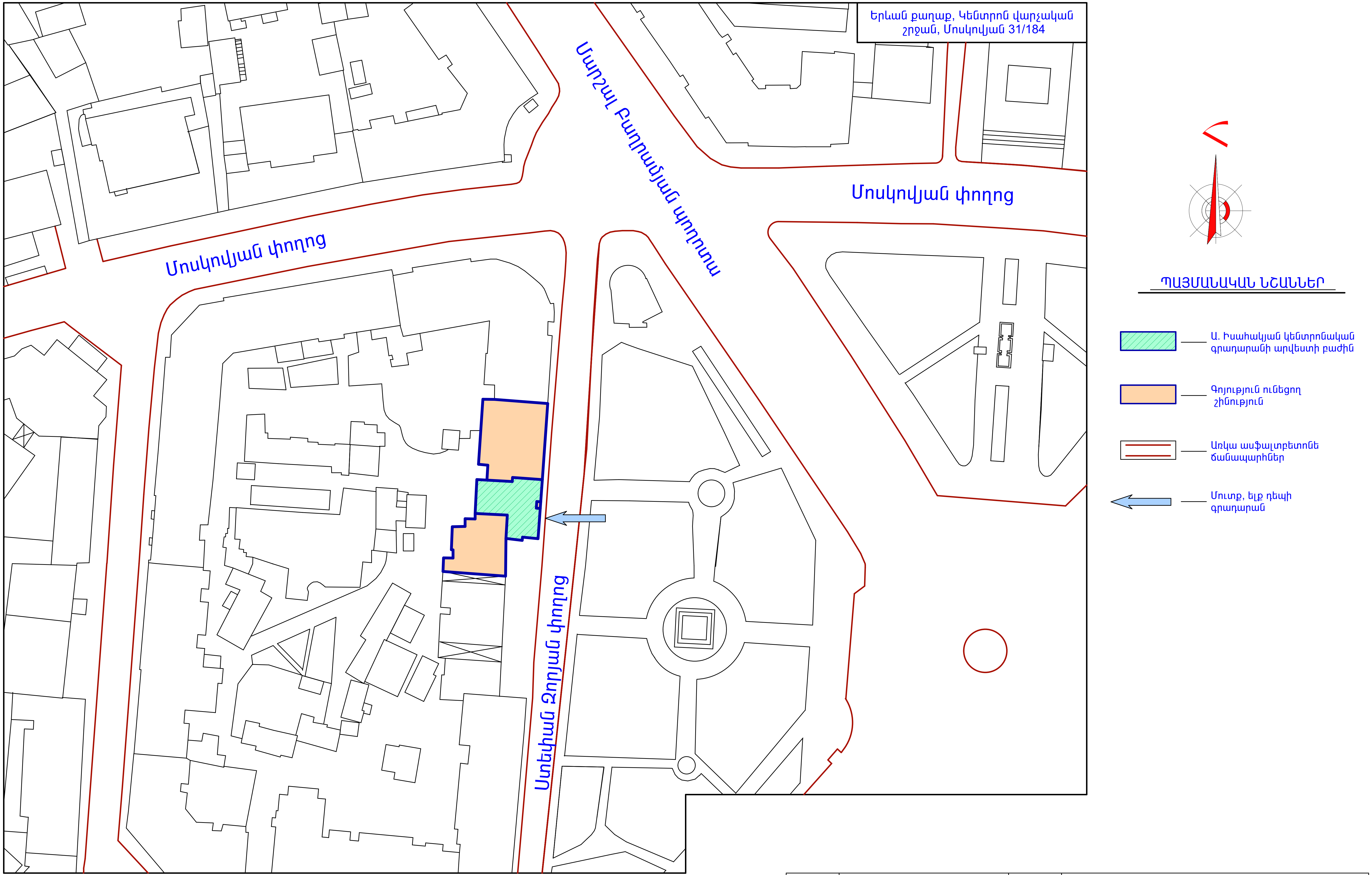

ԻՐԱԴՐՈՒԹՅԱՆ ԳԼԽԱՎՈՐ ՀԱՏԱԿԱԳԻԾ Մ1:1000

ՏՆՕՐԵՆ	Ա. ԱՌԱՔԵԼՅԱՆ		ՊԱՅՄԱՆԱԳԻՐ՝ «ԵՔ-ՊԸԱՇՁԲ-14/95-1»			
ՆԳճ	Տ. ՎԻՐԱԲՅԱՆ		ԵՐԵՎԱՆԻ Ա. ԻՍԱՀԱԿՅԱՆԻ ԿԵՆՏՐՈՆԱԿԱՆ ԳՐԱԴԱՐԱՆԻ ԱՐՎԵՍՏԻ ԲԱԺԻՆ ՀԻՄՆԱՆՈՐՈԳՈՒՄ			
ճԱՐՏ.	Տ. ՎԻՐԱԲՅԱՆ					
			Ա. ԻՍԱՀԱԿՅԱՆԻ ԿԵՆՏՐՈՆԱԿԱՆ ԳՐԱԴԱՐԱՆ ԱՐՎԵՍՏԻ ԲԱԺԻՆ	ՓՈՒԼ	ԹԵՐԹ	ԹԵՐԹԵՐ
			ԻՐԱԴՐՈՒԹՅԱՆ ԳԼԽԱՎՈՐ ՀԱՏԱԿԱԳԻԾ Մ1:1000	ԱՆ	ճԼ-3	12
				"ԱՐՄՍՏՐՈՅ" ՍՊԸ 2014թ.		

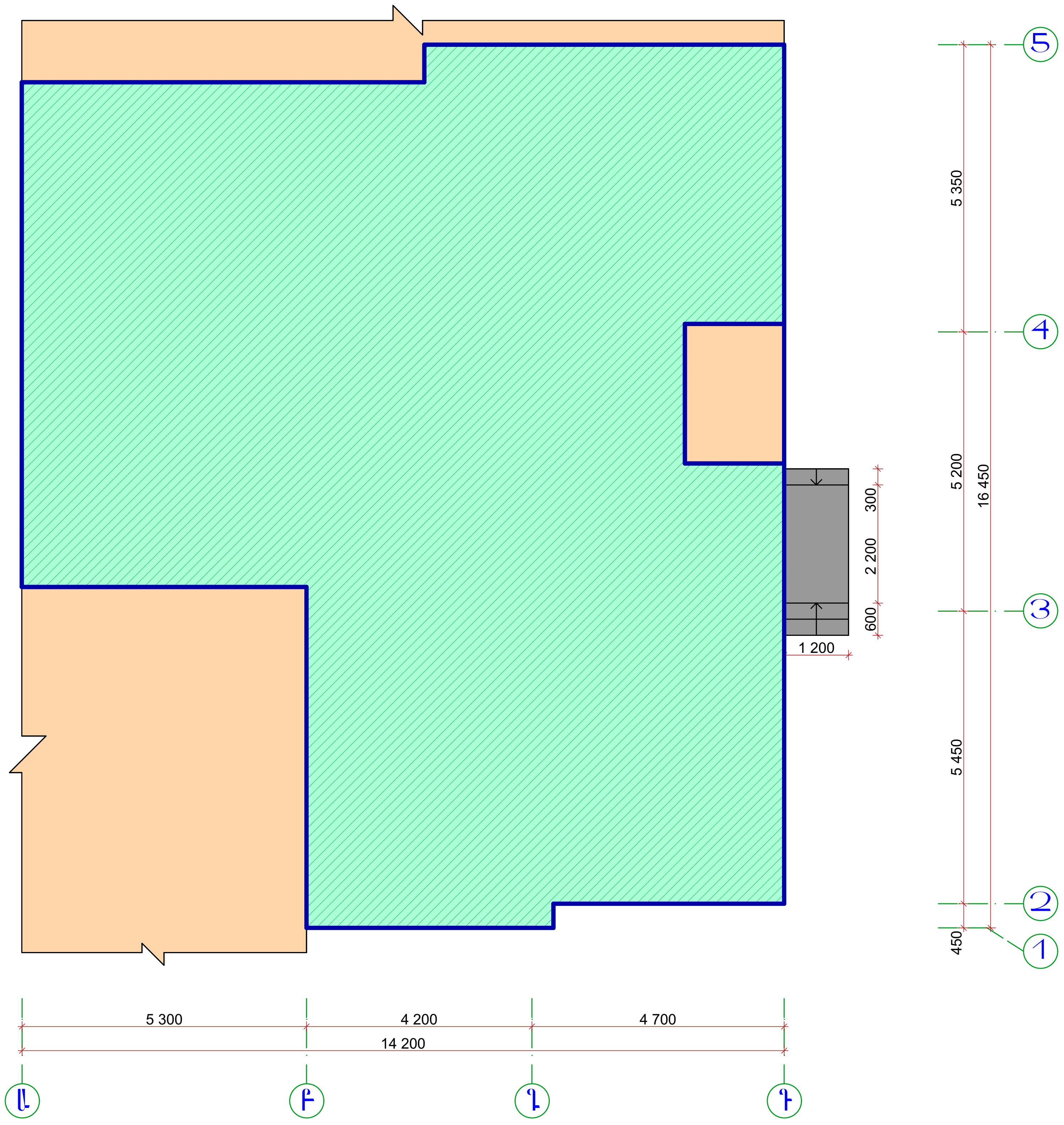

ՊԱՅՄԱՆԱԿԱՆ ՆՇԱՆՆԵՐ

- Հիմնանորոգվող գրադարան
- Գոյություն ունեցող շինություն
- Նոր իրականացվող բազալտե աստիճանահարթակ

ԳԼԽԱՎՈՐ ՀԱՏԱԿԱԳԻԾ ԵՎ ԱՌԱՆՑՔՆԵՐԻ ՆՇԱՀԱՐՈՒՄ Մ1:100

ՏՆՕՐԵՆ	Ա. ԱՌԱՔԵԼՅԱՆ		ՊԱՅՄԱՆԱԳԻՐ՝ «ԵՔ-ՊԸԱՇՁԲ-14/95-1»			
ՆԳճ	Տ. ՎԻՐԱԲՅԱՆ		ԵՐԵՎԱՆԻ Ա. ԻՍԱՀԱԿՅԱՆԻ ԿԵՆՏՐՈՆԱԿԱՆ ԳՐԱԴԱՐԱՆԻ ԱՐՎԵՍՏԻ ԲԱԺԻՆ ՀԻՄՆԱՆՈՐՈԳՈՒՄ			
ճԱՐՏ.	Տ. ՎԻՐԱԲՅԱՆ					
			Ա. ԻՍԱՀԱԿՅԱՆԻ ԿԵՆՏՐՈՆԱԿԱՆ ԳՐԱԴԱՐԱՆ ԱՐՎԵՍՏԻ ԲԱԺԻՆ	ՓՈՒԼ	ԹԵՐԹ	ԹԵՐԹԵՐ
			ԳԼԽԱՎՈՐ ՀԱՏԱԿԱԳԻԾ ԵՎ ԱՌԱՆՑՔՆԵՐԻ ՆՇԱՀԱՐՈՒՄ Մ1:100	ԱՆ	ճԼ-4	12
				"ԱՐՄՍՏՐՈՅ" ՍՊԸ 2014թ.		

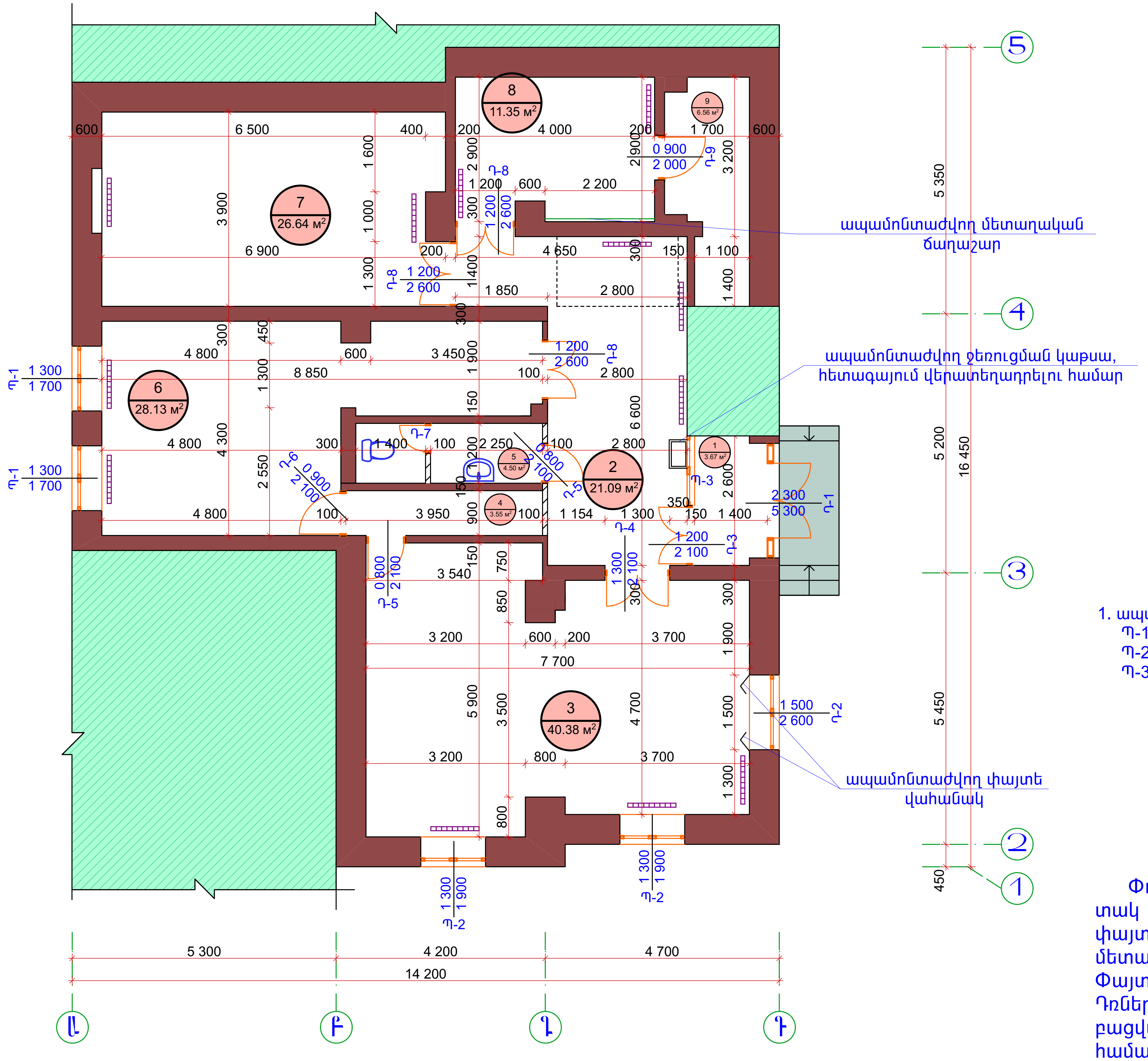

Հարկի Հատակագծի Չափագրություն Մ1:100

ՊԱՅՄԱՆԱԿԱՆ ՆՇԱՆՆԵՐ

- — քանդվող միջնորմային պատ
- — ապամոնտաժվող ալյումինե ջեռուցման մարտկոց, հետագայում վերատեղադրելու համար
- — ապամոնտաժվող զուգարանակոնք
- — ապամոնտաժվող լվացարան
- — քանդվող բազալտե աստիճանահարթակ և աստիճանաքայլեր
- — օտար տարածք
- — աստիճանների տակ փայտե երեսապատման շերտ

1. ապամոնտաժվող պատուհաններ

Պ-1	1.3x1.7	2 հատ
Պ-2	1.3x1.9	2 հատ
Պ-3	5.2x1.2	1 հատ

2. ապամոնտաժվող դռներ

Դ-1	2.3x5.3	1 հատ
Դ-2	1.5x2.6	1 հատ
Դ-3	1.2x2.1	1 հատ
Դ-4	1.3x2.1	1 հատ
Դ-5	0.8x2.0	2 հատ
Դ-6	0.9x2.1	1 հատ
Դ-7	0.6x2.0	1 հատ
Դ-8	1.2x2.6	3 հատ
Դ-9	0.9x2.0	1 հատ

ԾԱՆՈԹՈՒԹՅՈՒՆ

Փոխարինվող հատակները քանդելուց հետո նոր իրականացվող հատակների տակ իրականացվող շերտերի ծավալները ճշտել տեղում : Նախատեսվում է փայտե, այլումինե, մետաղապլաստե դռները ու պատուհանները փոխարինել մետաղապլաստե 60 մմ 4+4 մմ ապակեփաթեթով դռներով և պատուհաններով: Փայտե պատուհանագոգերը փոխարինել նոր պլաստմասե պատուհանագոգերով: Դռները և պատուհանները պատրաստելուց առաջ կատարել նրանց էսկիզների և բացվածքների չափերի ճշտում: Դ-1 այլումինե դուռը փոխարինելիս համաձայնեցնել համապատասխան մարմինների և սեփականատերերի հետ:

ՏՆՕՐԵՆ	Ա. ԱՌԱՔԵԼՅԱՆ		ՊԱՅՄԱՆԱԳԻՐ՝ «ԵՔ-ՊԸԱՇՁԲ-14/95-1»
ՆԳՃ	Տ. ՎԻՐԱԲՅԱՆ		ԵՐԵՎԱՆԻ Ա. ԻՍԱՀԱԿՅԱՆԻ ԿԵՆՏՐՈՆԱԿԱՆ ԳՐԱԴԱՐԱՆԻ ԱՐՎԵՍՏԻ ԲԱԺԻՆ ՀԻՄՆԱՆՈՐՈԳՈՒՄ
ՃԱՐՏ.	Տ. ՎԻՐԱԲՅԱՆ		Ա. ԻՍԱՀԱԿՅԱՆԻ ԿԵՆՏՐՈՆԱԿԱՆ ԳՐԱԴԱՐԱՆ ԱՐՎԵՍՏԻ ԲԱԺԻՆ
			ՀԱՐԿԻ ՀԱՏԱԿԱԳԾԻ ՉԱՓԱԳՐՈՒԹՅՈՒՆ Մ1:100

ՓՈՒԼ	ԹԵՐԹ	ԹԵՐԹԵՐ
ԱՆ	ՃԼ-5	12

"ԱՐՄՍՏՐՈՅ" ՍՊԸ 2014թ.

ՍԵՆՔԵՐԻ ԱՆՎԱՆՈՒՄԸ	ՀԱՏԱԿ		ՊԱՏԵՐ, ՄԻՋՆՈՐՄԵՐ		ԱՌԱՍՏԱՂ		ՇՐԻՇԱԿ	
	ՏԱՐՐԵՐ	ՄԱԿԵՐԵՍ	ՏԱՐՐԵՐ	ՄԱԿԵՐԵՍ	ՏԱՐՐԵՐ	ՄԱԿԵՐԵՍ	ՏԱՐՐԵՐ	գծ.մ
Նախասրահ 1	լինոլեում տախտակե հատակ	3.67 մ^2	յուղաներկ պատի պաստառ	12.90 մ^2 6.20 մ^2	յուղաներկ	3.67 մ^2	փայտե շրիշակ	2.3 մ
Ընդունարան 2	բետոնե սալիկ	21.09 մ^2	յուղաներկ h=3.5 մ	58.11 մ^2	կախովի առաստաղ փայտից	21.09 մ^2	փայտե շրիշակ	16.7 մ
Ընթերցասրահ 3	լինոլեում տախտակե հատակ	40.38 մ^2	լատեքս h=3.3 մ	91.82 մ^2	լատեքս	40.38 մ^2	փայտե շրիշակ	26.4 մ
Պահեստային սենյակ 4	լինոլեում տախտակե հատակ	3.55 մ^2	յուղաներկ h=1.2 մ սոսնձաներկ h=2.3 մ	4.74 մ^2 28.21 մ^2	սոսնձաներկ	3.55 մ^2	փայտե շրիշակ	8.1 մ
Սանհանգույց 5	խեցեսալե հատակ	4.50 մ^2	յուղաներկ կերամիկական սալիկ	21.78 մ^2 12.15 մ^2	սոսնձաներկ	4.50 մ^2	փայտե շրիշակ	11.5 մ
Գրապահոց 6	լինոլեում տախտակե հատակ	28.13 մ^2	յուղաներկ h=1.5 մ սոսնձաներկ h=2.0 մ	41.48 մ^2 55.30 մ^2	սոսնձաներկ	28.13 մ^2	փայտե շրիշակ	24.65 մ
Գրապահոց 7	լինոլեում տախտակե հատակ	26.64 մ^2	յուղաներկ h=1.5 մ սոսնձաներկ h=2.0 մ	32.40 մ^2 43.20 մ^2	սոսնձաներկ	26.64 մ^2	փայտե շրիշակ	20.2 մ
Գրապահոց 8	լինոլեում տախտակե հատակ	11.35 մ^2	յուղաներկ h=1.5 մ սոսնձաներկ h=2.0 մ	20.70 մ^2 27.60 մ^2	սոսնձաներկ	11.35 մ^2	փայտե շրիշակ	12.1 մ
Հանգստի սենյակ 9	տախտակե հատակ	6.56 մ^2	յուղաներկ սոսնձաներկ	17.35 մ^2 24.84 մ^2	սոսնձաներկ	6.56 մ^2	փայտե շրիշակ	11.2 մ
Ընդհանուր	բետոնե սալիկ	21.09 մ^2	յուղաներկ	209.46 մ^2	յուղաներկ	3.67 մ^2	փայտե շրիշակ	133.15 մ
	խեցեսալե հատակ	4.50 մ^2	սոսնձաներկ	179.15 մ^2	սոսնձաներկ	80.73 մ^2		
	լինոլեում	113.72 մ^2	պատի պաստառ	6.20 մ^2	լատեքս	40.38 մ^2		
			կերամիկական սալիկ	12.15 մ^2				
	տախտակե հատակ	120.28 մ^2	լատեքս	91.82 մ^2	փայտից առաստաղ	21.09 մ^2		

ՀԱՐԿԻ ՍԵՆՔԵՐԻ ԸՆԴՀԱՆՈՒՐ ՏՎՅԱԼՆԵՐԻ ՆԵՐԿԱ ՎԻՃԱԿ

ՏՆՕՐԵՆ	Ա. ԱՌԱՔԵԼՅԱՆ	ՊԱՅՄԱՆԱԳԻՐ՝ «ԵՔ-ՊԸԱՇՁԲ-14/95-1»	
ՆԳՃ	Տ. ՎԻՐԱԲՅԱՆ	ԵՐԵՎԱՆԻ Ա. ԻՍԱՀԱԿՅԱՆԻ ԿԵՆՏՐՈՆԱԿԱՆ ԳՐԱԴԱՐԱՆԻ ԱՐՎԵՍՏԻ ԲԱԺԻՆ ՀԻՄՆԱՆՈՐՈԳՈՒՄ	
ՃԱՐՏ.	Տ. ՎԻՐԱԲՅԱՆ		
		Ա. ԻՍԱՀԱԿՅԱՆԻ ԿԵՆՏՐՈՆԱԿԱՆ ԳՐԱԴԱՐԱՆ ԱՐՎԵՍՏԻ ԲԱԺԻՆ	ՓՈՒԼ / ԹԵՐԹ / ԹԵՐԹԵՐ
		ՀԱՐԿԻ ՍԵՆՔԵՐԻ ԸՆԴՀԱՆՈՒՐ ՏՎՅԱԼՆԵՐԻ ՆԵՐԿԱ ՎԻՃԱԿ	ԱՆ / ՃԼ-6 / 12
			"ԱՐՄՍՏՐՈՅ" ՍՊԸ 2014թ.

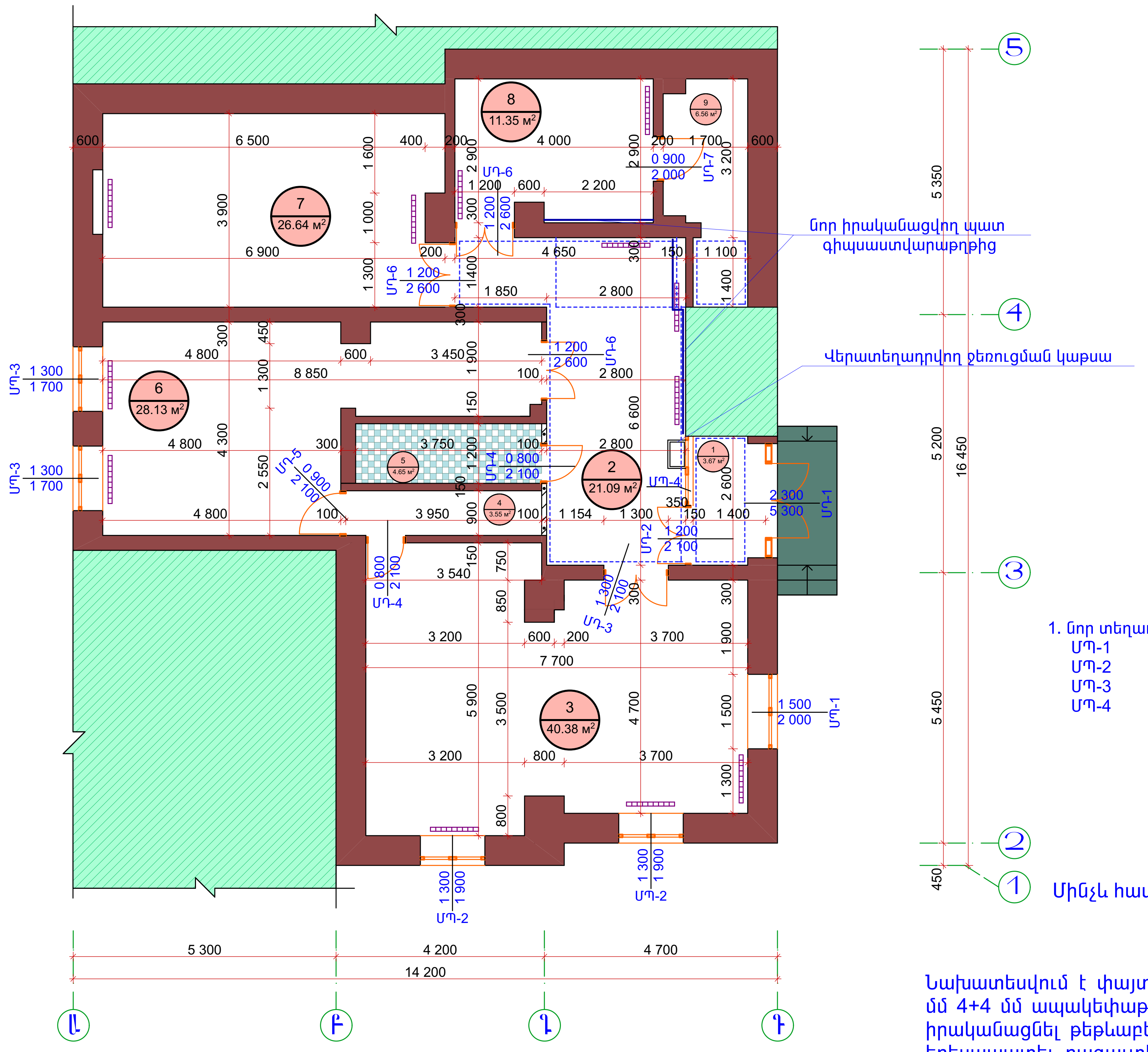

ՀԱՐԿԻ ՎԵՐԱՆՈՐՈԳՄԱՆ ՀԱՏԱԿԱԳԻԾ Մ1:100

ԾԱՆՈԹՈՒԹՅՈՒՆ
Պատի շարը իրականացնելիս դռների բացվածքներում իրականացնել բարավոր տես բարավորի հանգույցում: Պատի շարի ամրանավորումը տես միջնորմերի հանգույցում:

ՊԱՅՄԱՆԱԿԱՆ ՆՇԱՆՆԵՐ

- նոր շարվող ամրանավորված պատ
- նոր իրականացվող գիպսաստվարաթղթե առաստաղ
- վերատեղադրվող ալյումինե ջեռուցման մարտկոց,
- նոր իրականացվող խեցեսալե հատակ
- Նոր իրականացվող բազալտե երեսապատման սալիկներ
- օտար տարածք

1. նոր տեղադրվող մետաղապլաստե պատուհաններ

ՄՊ-1	1.5x2.0	1 հատ
ՄՊ-2	1.3x1.9	2 հատ
ՄՊ-3	1.3x1.7	2 հատ
ՄՊ-4	2.6x1.2	1 հատ

2. նոր տեղադրվող մետաղապլաստե դռներ

ՄԴ-1	2.3x5.3	1 հատ
ՄԴ-2	1.2x2.1	1 հատ
ՄԴ-3	1.3x2.1	1 հատ
ՄԴ-4	0.8x2.1	2 հատ
ՄԴ-5	0.9x2.1	1 հատ
ՄԴ-6	1.2x2.6	3 հատ
ՄԴ-7	0.9x2.0	1 հատ

ԾԱՆՈԹՈՒԹՅՈՒՆ
Մինչև հատակների իրականացում տեղադրել բոլոր ինժեներական կոմունիկացիաները:

Նախատեսվում է փայտե և ալյումինե դռները ու պատուհանները փոխարինել մետաղապլաստե 60 մմ 4+4 մմ ապակեփաթեթով դռներով և պատուհաններով: Նախատեսվում է ՄՊ-1 պատուհանի տակ իրականացնել թեթևաբետոնե բլոկի ամրանավորված պատի շար 60սմ բարձրությամբ դրսի կողմից երեսապատել բազալտե երեսապատման սալիկներով: Դռները և պատուհանները պատրաստելուց առաջ կատարել նրանց էսկիզների և բացվածքների չափերի ճշտում:

ՏՆՕՐԵՆ	Ա. ԱՌԱՔԵԼՅԱՆ		ՊԱՅՄԱՆԱԳԻՐ՝ «ԵՔ-ՊԸԱԾՁԲ-14/95-1»			
ՆԳՃ	Տ. ՎԻՐԱԲՅԱՆ		ԵՐԵՎԱՆԻ Ա. ԻՍԱՀԱԿՅԱՆԻ ԿԵՆՏՐՈՆԱԿԱՆ ԳՐԱԴԱՐԱՆԻ ԱՐՎԵՍՏԻ ԲԱԺԻՆ ՀԻՄՆԱՆՈՐՈԳՈՒՄ			
ՃԱՐՏ.	Տ. ՎԻՐԱԲՅԱՆ					
			Ա. ԻՍԱՀԱԿՅԱՆԻ ԿԵՆՏՐՈՆԱԿԱՆ ԳՐԱԴԱՐԱՆ ԱՐՎԵՍՏԻ ԲԱԺԻՆ	ՓՈՒԼ	ԹԵՐԹ	ԹԵՐԹԵՐ
			ՀԱՐԿԻ ՎԵՐԱՆՈՐՈԳՄԱՆ ՀԱՏԱԿԱԳԻԾ Մ1:100	ԱՆ	ՃԼ-7	12
				"ԱՐՄՍՏՐՈՅ" ՍՊԸ 2014թ.		

ՍԵՆՔԵՐԻ ԱՆՎԱՆՈՒՄԸ	ՀԱՏԱԿ		ՊԱՏԵՐ, ՄԻՋՆՈՐՄԵՐ		ԱՌԱՍՏԱՂ		ՇՐԻՇԱԿ	
	ՏԱՐՐԵՐ	ՄԱԿԵՐԵՍ	ՏԱՐՐԵՐ	ՄԱԿԵՐԵՍ	ՏԱՐՐԵՐ	ՄԱԿԵՐԵՍ	ՏԱՐՐԵՐ	գծ.մ
Նախասրահ 1	Կերամոգրանիտե հատակ	3.67 մ^2	յուղաներկ h=1.5 մ լատեքս h=1.5 մ	11.56 մ^2 11.56 մ^2	գիպսաստվարաթղթե առաստաղ լատեքս	3.67 մ^2	կերամոգրանիտե շրիշակ 10 սմ	4.8 մ
Ընդունարան 2	Կերամոգրանիտե հատակ	21.09 մ^2	յուղաներկ h=1.5 մ լատեքս h=1.9 մ	32.25 մ^2 40.85 մ^2	գիպսաստվարաթղթե առաստաղ լատեքս	21.09 մ^2	կերամոգրանիտե շրիշակ 10 սմ	16.3 մ
Ընթերցասրահ 3	Կերամոգրանիտե հատակ	40.38 մ^2	յուղաներկ h=1.5 մ լատեքս h=1.8 մ	45.45 մ^2 54.54 մ^2	լատեքս	40.38 մ^2	կերամոգրանիտե շրիշակ 10 սմ	28.6 մ
Պահեստային սենյակ 4	Կերամոգրանիտե հատակ	3.55 մ^2	յուղաներկ h=1.5 մ լատեքս h=2.0 մ	14.55 մ^2 19.40 մ^2	լատեքս	3.55 մ^2	կերամոգրանիտե շրիշակ 10 սմ	9.7 մ
Սանհանգույց 5	Խեցեսալե հատակ	4.65 մ^2	կերամիկական սալիկ h=1.5 մ լատեքս h=0.9 մ	14.85 մ^2 8.91 մ^2	կախովի առաստաղ ՊՎՔ նյութից h=2.4 մ	4.65 մ^2	—	—
Գրապահոց 6	Կերամոգրանիտե հատակ	28.13 մ^2	յուղաներկ h=1.5 մ լատեքս h=2.0 մ	42.30 մ^2 56.40 մ^2	լատեքս	28.13 մ^2	կերամոգրանիտե շրիշակ 10 սմ	27.2 մ
Գրապահոց 7	Կերամոգրանիտե հատակ	26.64 մ^2	յուղաներկ h=1.5 մ լատեքս h=2.0 մ	32.40 մ^2 43.20 մ^2	լատեքս	26.64 մ^2	կերամոգրանիտե շրիշակ 10 սմ	20.9 մ
Գրապահոց 8	Կերամոգրանիտե հատակ	11.35 մ^2	յուղաներկ h=1.5 մ լատեքս h=2.0 մ	20.70 մ^2 27.60 մ^2	լատեքս	11.35 մ^2	կերամոգրանիտե շրիշակ 10 սմ	13.1 մ
Հանգստի սենյակ 9	Լամինատե հատակ	6.56 մ^2	յուղաներկ h=1.5 մ լատեքս h=2.0 մ	19.70 մ^2 25.40 մ^2	լատեքս	6.56 մ^2	ՄԴՖ շրիշակ	11.7 մ
Ընդհանուր	Կերամոգրանիտե հատակ	134.81 մ^2	յուղաներկ	218.91 մ^2	կախովի առաստաղ ՊՎՔ նյութից	4.65 մ^2	կերամոգրանիտե շրիշակ 10 սմ	120.6 մ
	խեցեսալե հատակ	4.65 մ^2	լատեքս	289.86 մ^2	գիպսաստվարաթղթե առաստաղ	27.76 մ^2		
	Լամինատե հատակ	6.56 մ^2	կերամիկական սալիկ	14.85 մ^2	լատեքս	141.37 մ^2	ՄԴՖ շրիշակ	11.7 մ

ՀԱՐԿԻ ՍԵՆՔԵՐԻ ՎԵՐԱՆՈՐՈԳՄԱՆ ԸՆԴՀԱՆՈՒՐ ՏՎՅԱԼՆԵՐԸ

ՈՒՇԱԴՐՈՒԹՅՈՒՆ
Սանհանգույցի առաստաղը իրականացնել կախովի ՊՎՔ նյութից, կերամիկական սալիկների և պատերի գույների ընտրությունը կատարել պատվիրատուի համաձայնությամբ, նոր հատակները իրականացնելիս հատակների տակ իրականացվող շերտերի ծավալները ճշտել տեղում:

ՏՆՕՐԵՆ	Ա. ԱՌԱՔԵԼՅԱՆ		ՊԱՅՄԱՆԱԳԻՐ՝ «ԵՔ-ՊԸԱՇՁԲ-14/95-1»			
ՆԳՃ	Տ. ՎԻՐԱԲՅԱՆ		ԵՐԵՎԱՆԻ Ա. ԻՍԱՀԱԿՅԱՆԻ ԿԵՆՏՐՈՆԱԿԱՆ ԳՐԱԴԱՐԱՆԻ ԱՐՎԵՍՏԻ ԲԱԺԻՆ ՀԻՄՆԱՆՈՐՈԳՈՒՄ			
ՃԱՐՏ.	Տ. ՎԻՐԱԲՅԱՆ					
			Ա. ԻՍԱՀԱԿՅԱՆԻ ԿԵՆՏՐՈՆԱԿԱՆ ԳՐԱԴԱՐԱՆ ԱՐՎԵՍՏԻ ԲԱԺԻՆ	ՓՈՒԼ	ԹԵՐԹ	ԹԵՐԹԵՐ
			ՀԱՐԿԻ ՍԵՆՔԵՐԻ ՎԵՐԱՆՈՐՈԳՄԱՆ ԸՆԴՀԱՆՈՒՐ ՏՎՅԱԼՆԵՐԸ	ԱՆ	ՃԼ-8	12
				"ԱՐՄՍՏՐՈՅ" ՍՊԸ 2014թ.		

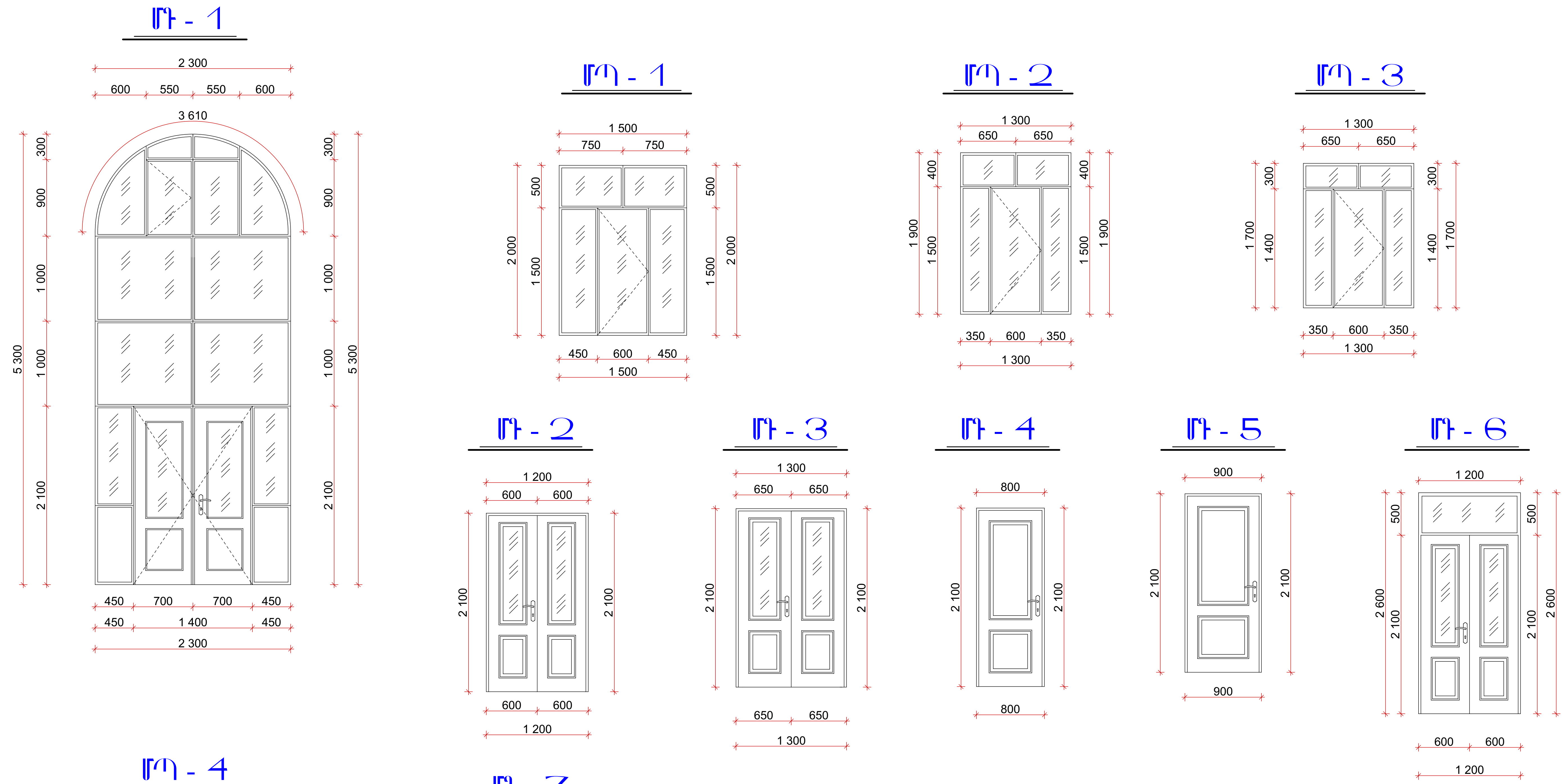

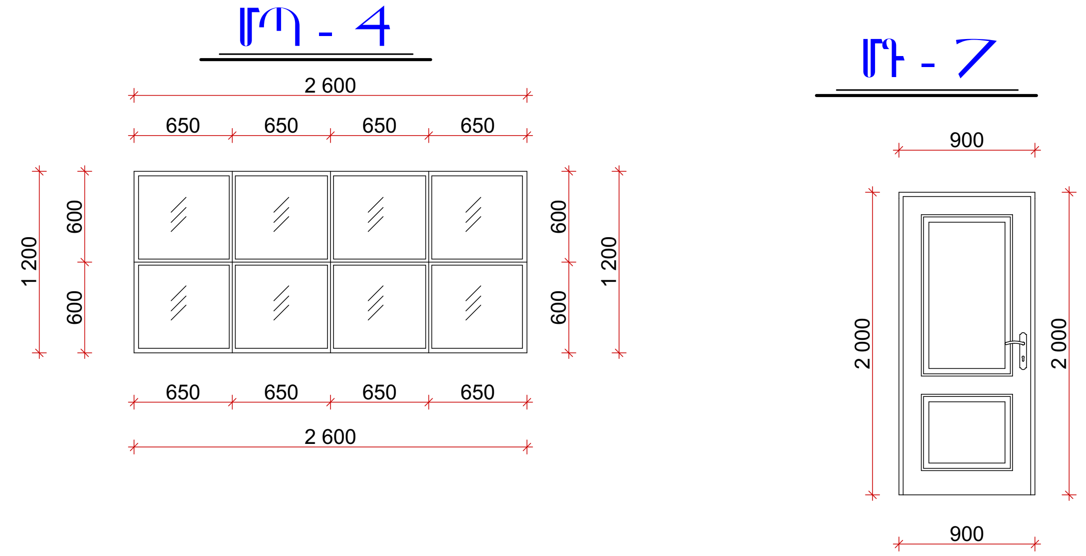

ԾԱՆՈԹՈՒԹՅՈՒՆ

Նախատեսվում է փայտե և ալյումինե դռները ու պատուհանները փոխարինել մետաղապլաստե 60 մմ 4+4 մմ ապակեփաթեթով դռներով և պատուհաններով: Նախատեսվում է ՄՊ-1 պատուհանի տակ իրականացնել թեթևաբետոնե բլոկե ամրանավորված պատի շար 60 սմ բարձրությամբ: Դռները և պատուհանները պատրաստելուց առաջ կատարել նրանց էսկիզների և բացվածքների չափերի ճշտում:

Տեղադրվող դռների և պատուհանների էսկիզներ Մ1:50

ՏՆՕՐԵՆ	Ա. ԱՌԱՔԵԼՅԱՆ		ՊԱՅՄԱՆԱԳԻՐ՝ «ԵՔ-ՊԸԱԾՁԲ-14/95-1»		
ՆԳՃ	Տ. ՓԻՐԱԲՅԱՆ		ԵՐԵՎԱՆԻ Ա. ԻՍԱՀԱԿՅԱՆԻ ԿԵՆՏՐՈՆԱԿԱՆ ԳՐԱԴԱՐԱՆԻ ԱՐՎԵՍՏԻ ԲԱԺԻՆ ՀԻՄՆԱՆՈՐՈԳՈՒՄ		
ՃԱՐՏ.	Տ. ՓԻՐԱԲՅԱՆ				
			Ա. ԻՍԱՀԱԿՅԱՆԻ ԿԵՆՏՐՈՆԱԿԱՆ ԳՐԱԴԱՐԱՆ ԱՐՎԵՍՏԻ ԲԱԺԻՆ	ՓՈՒԼ	ԹԵՐԹ	ԹԵՐԹԵՐ
			ՏԵՂԱԴՐՎՈՂ ԴՌՆԵՐԻ ԵՎ ՊԱՏՈՒՀԱՆՆԵՐԻ ԷՍԿԻԶՆԵՐ Մ1:50	ԱՆ	ՃԼ-9	12
				"ԱՐՄՍՏՐՈՅ" ՍՊԸ 2014թ.		

Ապամոնտաժվող փայտե և ալյումինե դռներ			
	Անվանում	Քանակ հատ	Չափ մմ
1	Դ-1	1	2300x5300
2	Դ-2	1	1500x2600
3	Դ-3	1	1200x2100
4	Դ-4	1	1300x2100
5	Դ-5	2	800x2000
6	Դ-6	1	900x2100
7	Դ-7	1	600x2000
8	Դ-8	3	1200x2600
9	Դ-9	1	900x2000

Նոր տեղադրվող մետաղապլաստե դռներ			
1	ՄԴ-1	1	2300x5300
2	ՄԴ-2	1	1200x2100
3	ՄԴ-3	1	1300x2100
4	ՄԴ-4	2	800x2100
5	ՄԴ-5	1	900x2100
6	ՄԴ-6	3	1200x2600
7	ՄԴ-7	1	900x2000

Ապամոնտաժվող փայտե և մետաղապլաստե պատուհաններ			
	Անվանում	Քանակ հատ	Չափ մմ
1	Պ-1	2	1300x1700
2	Պ-2	2	1300x1900
3	Պ-3	1	5200x1200
Նոր տեղադրվող մետաղապլաստե պատուհաններ			
1	ՄՊ-1	1	1500x2000
2	ՄՊ-2	2	1300x1900
3	ՄՊ-3	2	1300x1700
4	ՄՊ-4	1	2600x1200

ԾԱՆՈԹՈՒԹՅՈՒՆ

Նախատեսվում է փայտե և ալյումինե դռները ու պատուհանները փոխարինել մետաղապլաստե 60 մմ 4+4 մմ ապակեփաթեթով դռներով և պատուհաններով: Նախատեսվում է ՄՊ-1 պատուհանի տակ իրականացնել թեթևաբետոնե բլոկե ամրանավորված պատի շար 60 սմ բարձրությամբ: ՄԴ-1 դուռը տեղադրելիս համապատասխանեցնել համապատասխան մարմինների և սեփականատերերի հետ: Դռները և պատուհանները պատրաստելուց առաջ կատարել նրանց էսկիզների և բացվածքների չափերի ճշտում:

Դռների եվ Պատուհանների Մասնագիր

ՏՆՕՐԵՆ	Ա. ԱՌԱՔԵԼՅԱՆ		ՊԱՅՄԱՆԱԳԻՐ՝ «ԵՔ-ՊԸԱՇՁԲ-14/95-1»
ՆԳճ	Տ. ՎԻՐԱԲՅԱՆ		ԵՐԵՎԱՆԻ Ա. ԻՍԱՀԱԿՅԱՆԻ ԿԵՆՏՐՈՆԱԿԱՆ ԳՐԱԴԱՐԱՆԻ ԱՐՎԵՍՏԻ ԲԱԺԻՆ ՀԻՄՆԱՆՈՐՈԳՈՒՄ
ճԱՐՏ.	Տ. ՎԻՐԱԲՅԱՆ		Ա. ԻՍԱՀԱԿՅԱՆԻ ԿԵՆՏՐՈՆԱԿԱՆ ԳՐԱԴԱՐԱՆ ԱՐՎԵՍՏԻ ԲԱԺԻՆ / ՓՈՒԼ: ԱՆ / ԹԵՐԹ: ճԼ-10 / ԹԵՐԹԵՐ: 12
			ԴՌՆԵՐԻ ԵՎ ՊԱՏՈՒՀԱՆՆԵՐԻ ՄԱՍՆԱԳԻՐ / "ԱՐՄՍՏՐՈՅ" ՍՊԸ 2014թ.

Պատուհանների Արտաքին Տեսք

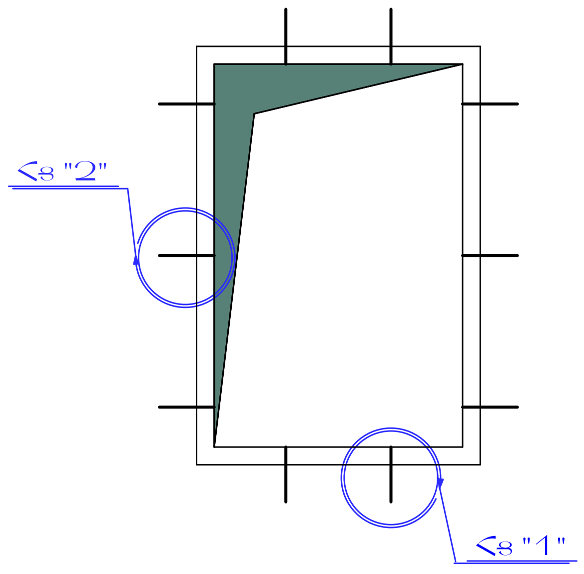

Դռների Արտաքին Տեսք

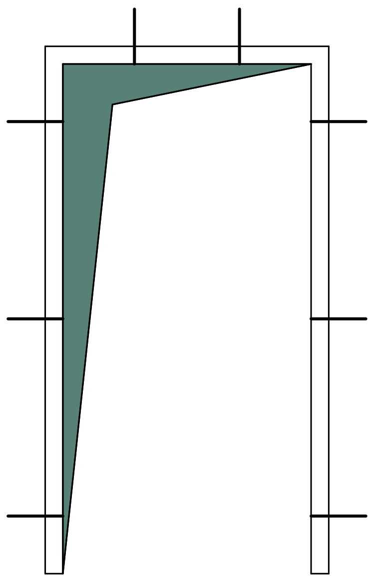

Հանգույց "2"

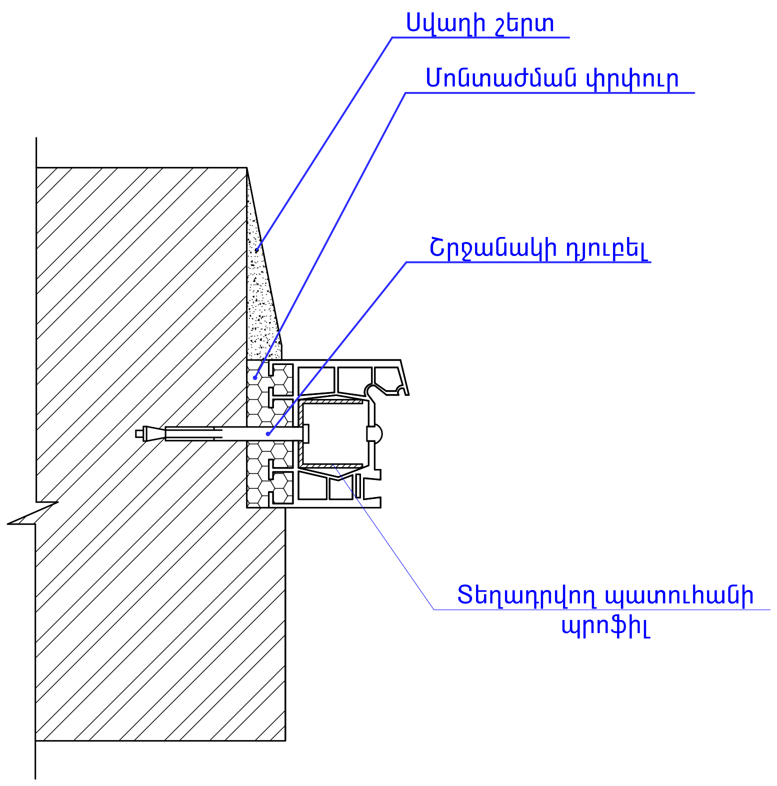

Հանգույց "1"

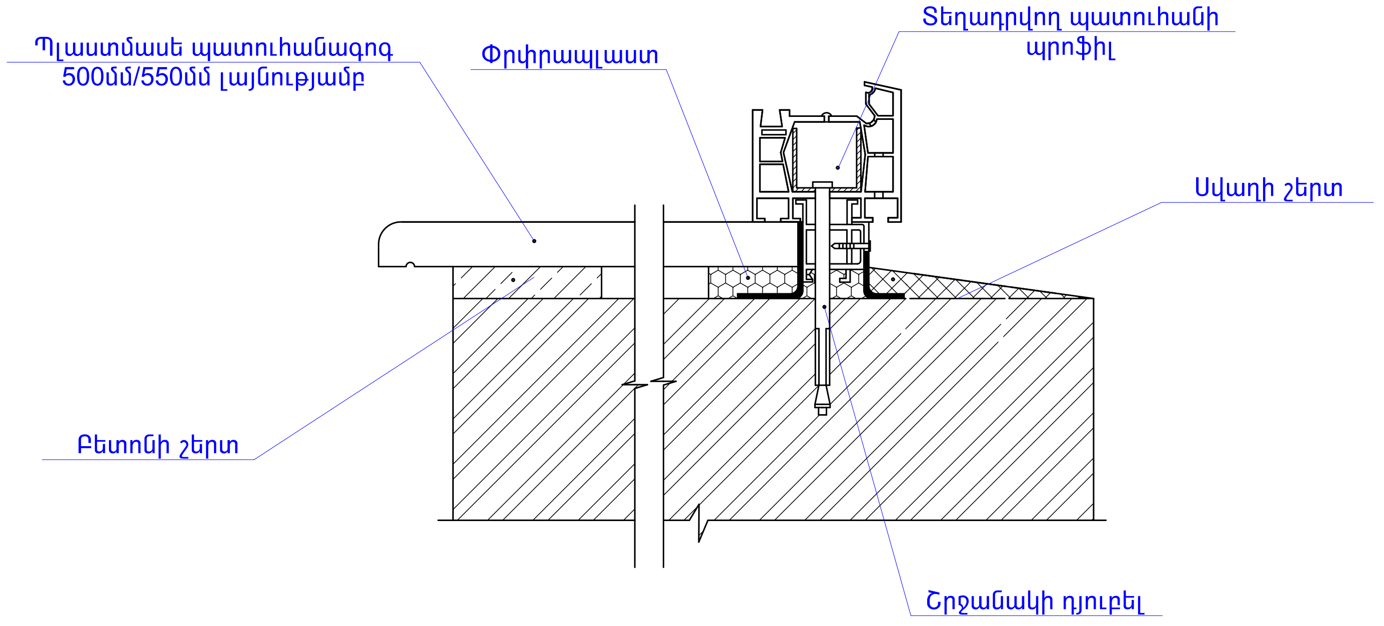

ՏՆՕՐԵՆ	Ա. ԱՌԱՔԵԼՅԱՆ		ՊԱՅՄԱՆԱԳԻՐ՝ «ԵՔ-ՊԸԱՇՁԲ-14/95-1»		
ՆԳճ	Տ. ՎԻՐԱԲՅԱՆ		ԵՐԵՎԱՆԻ Ա. ԻՍԱՀԱԿՅԱՆԻ ԿԵՆՏՐՈՆԱԿԱՆ ԳՐԱԴԱՐԱՆԻ ԱՐՎԵՍՏԻ ԲԱԺԻՆ ՀԻՄՆԱՆՈՐՈԳՈՒՄ		
ճԱՐՏ.	Տ. ՎԻՐԱԲՅԱՆ				
			Ա. ԻՍԱՀԱԿՅԱՆԻ ԿԵՆՏՐՈՆԱԿԱՆ ԳՐԱԴԱՐԱՆ ԱՐՎԵՍՏԻ ԲԱԺԻՆ	ՓՈՒԼ	ԹԵՐԹ	ԹԵՐԹԵՐ
			ԴՌՆԵՐԻ ԵՎ ՊԱՏՈՒՀԱՆՆԵՐԻ ՏԵՂԱԴՐՄԱՆ ՀԱՆԳՈՒՅՑ	ԱՆ	ճԼ-11	12
				"ԱՐՄՍՏՐՈՅ" ՍՊԸ 2014թ.		

ԲԱՐԱՎՈՐ Մ1:20

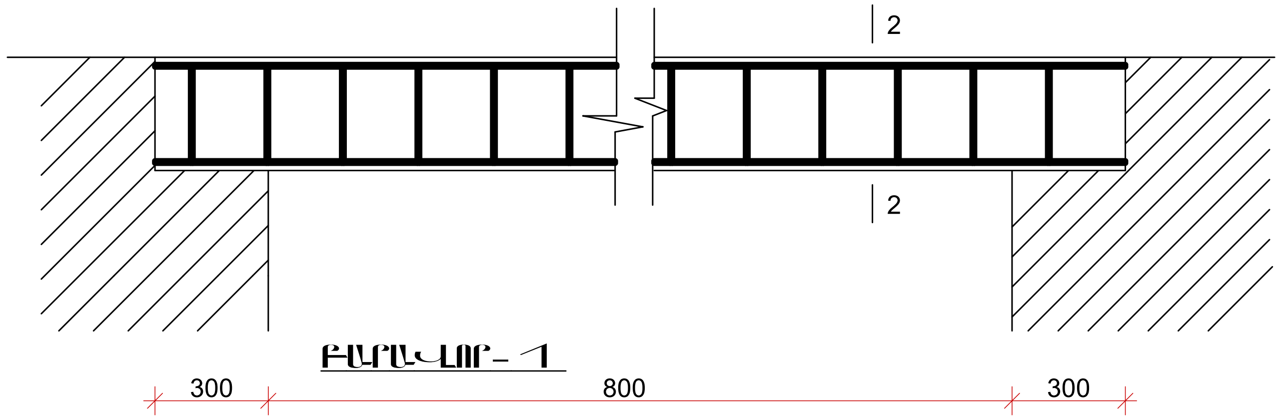

ՄԻՋՆՈՐՄԻ ԻՐԱԿԱՆԱՑՈՒՄ

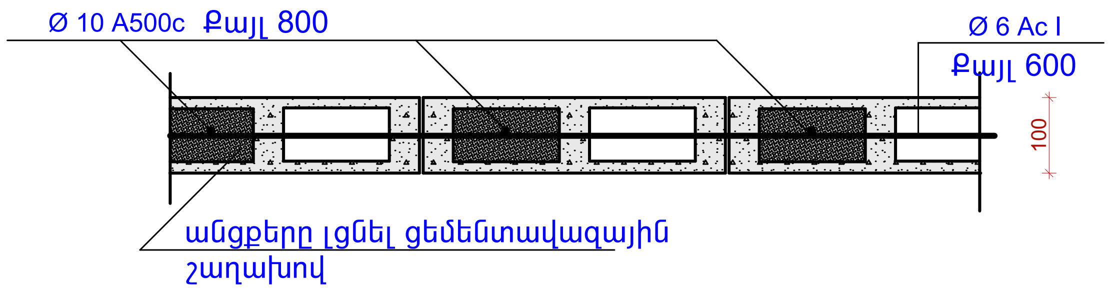

ՄԻՋՆՈՐՄԻ ԿԱՊԸ ՍՅԱՆ ԿԱՄ ՊԱՏԻ ՀԵՏ

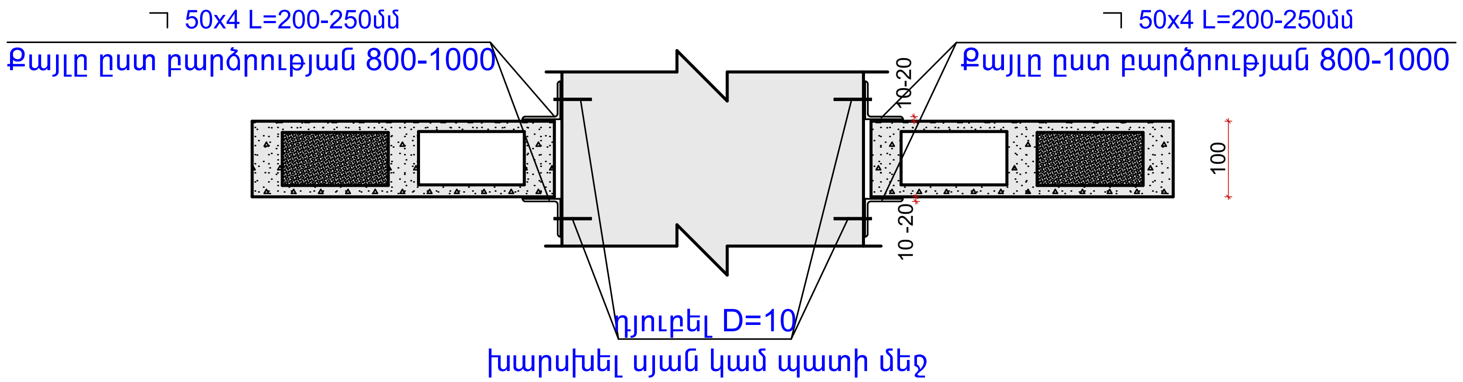

ԴԻՐՔ 2

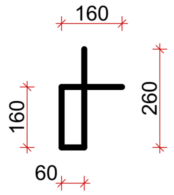

2-2

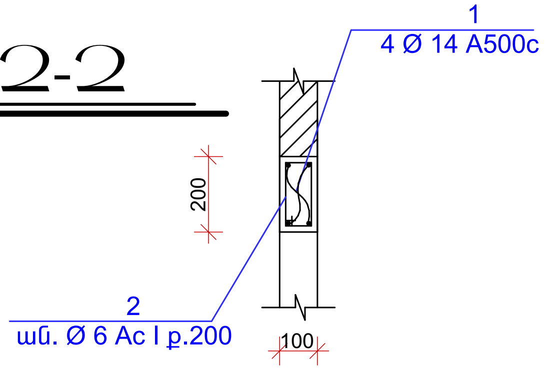

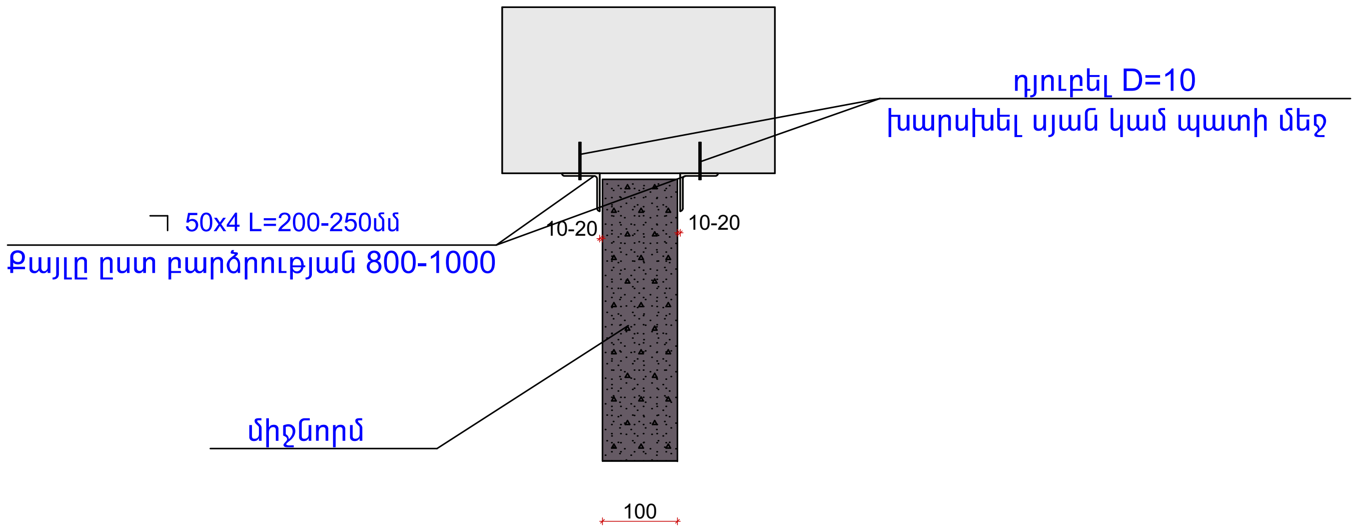

<u>ԾԱՆՈԹՈՒԹՅՈՒՆ</u>

1. ԲԼՈԿՆԵՐՈՎ ԲՈԼՈՐ ՄԻՋՆՈՐՄՆԵՐԸ ՇԱՐԵԼՈՒՑ ՆԱԽԱՏԵՍԵԼ ԿԱՐԱՆՆԵՐ՝ ԲԼՈԿՆԵՐԻ ԵՎ ՈՒՂՂԱՁԻԳ ԿՈՆՍՏՐՈՒԿՑԻԱՆԵՐԻ ՄԻՋԵՎ ԻՐԱԿԱՆԱՑՆԵԼ 10-20ՄՄ-ՈՑ ԿԱՐԱՆՆԵՐ, ԻՍԿ ԲԼՈԿՆԵՐԻ ԵՎ ՀՈՐԻԶՈՆԱԿԱՆ ԿՈՆՍՏՐՈՒԿՑԻԱՆԵՐԻ ՄԻՋԵՎ - 10-20ՄՄ-ՈՑ ԿԱՐԱՆՆԵՐ:
2. ՈՒՂՂԱՁԻԳ ԵՎ ՀՈՐԻԶՈՆԱԿԱՆ ԿԱՐԱՆՆԵՐԸ ՄԻՋՆՈՐՄՆԵՐԻ ԱՄԲՈՂՋ ՀԱՍՏՈՒԹՅԱՄԲ ԼՑՆԵԼ ԷԼԱՍՏԻԿ ՆՅՈՒԹՈՎ՝ ԹԱՂԻՔ ԿԱՄ ՓՐՓՐԱՊԼԱՍՏ:
3. ԲԼՈԿՆԵՐԻ ՇԱՐՆ ԻՐԱԿԱՆԱՑՆԵԼ B10 ԴԱՍԻ ՑԵՄԵՆՏ-ԱՎԱԶԵ ՇԱՂԱԽՈՎ:
4. ՍՅՈՒՆԵՐԻ, ՊԱՏԵՐԻ ԵՎ ԾԱԾԿԻ ՄԵՋ ՆԱԽԱՏԵՍՎԱԾ ԵՆ Փ10 մմ ԱՆՑՔԵՐ:
5. ՄԻՋՆՈՐՄՆԵՐԻ ԻՐԱՐ ՀԵՏ ԲՈԼՈՐ ՀԱՏՄԱՆ ՀԱՏՎԱԾՆԵՐՈՒՄ, ԻՆՉՊԵՍ ՆԱԵՎ ԵԶՐԵՐՈՒՄ ԵՎ ԲԱՑՎԱԾՔՆԵՐԻ ԵՐԿՈՒ ԿՈՂՄԻՑ ԱՆՊԱՅՄԱՆ ՏԵՂԱԴՐԵԼ ԱՄՐԱՆԱՁՈՂԵՐԸ ԵՎ ԼՑՆԵԼ B10 ԴԱՍԻ ՑԵՄԵՆՏ-ԱՎԱԶԵ ՇԱՂԱԽՈՎ:
6. ՈՒՂՂԱՁԻԳ ԱՄՐԱՆԻ ԵՐԿԱՐՈՒԹՅՈՒՆԸ ՍՏԱՆԱԼ ՄԱԿԱԲԵՐՄԱՄԲ՝ ՓԱԹԱԹԵԼՈՎ ՊՈՂՊԱՏԵ ԼԱՐՈՎ:
7. ԱՆՑՔԵՐԸ ՆԵՐԱՐԿԵԼ ՑԵՄԵՆՏ-ԱՎԱԶԱՅԻՆ ՇԱՂԱԽՈՎ:
8. ՄԻՋՆՈՐՈՄՆԵՐԻ ՄԱԿԵՐԵՍՆԵՐԸ ՆԱՅԵԼ ՍՈՒՅՆ ՆԱԽԱԳԾԻ ՃԱՐՏԱՐԱՊԵՏԱԿԱՆ ՄԱՍՈՒՄ:

ՏՆՕՐԵՆ	Ա. ԱՌԱՔԵԼՅԱՆ		ՊԱՅՄԱՆԱԳԻՐ՝ «ԵՔ-ՊԸԱՇՁԲ-14/95-1»		
ՆԳՃ	Տ. ՎԻՐԱԲՅԱՆ		ԵՐԵՎԱՆԻ Ա. ԻՍԱՀԱԿՅԱՆԻ ԿԵՆՏՐՈՆԱԿԱՆ ԳՐԱԴԱՐԱՆԻ ԱՐՎԵՍՏԻ ԲԱԺԻՆ ՀԻՄՆԱՆՈՐՈԳՈՒՄ		
ՃԱՐՏ.	Տ. ՎԻՐԱԲՅԱՆ				
			Ա. ԻՍԱՀԱԿՅԱՆԻ ԿԵՆՏՐՈՆԱԿԱՆ ԳՐԱԴԱՐԱՆ ԱՐՎԵՍՏԻ ԲԱԺԻՆ	ՓՈՒԼ	ԹԵՐԹ	ԹԵՐԹԵՐ
			ՄԻՋՆՈՐՄԵՐԻ ՀԱՆԳՈՒՅՑ, ԲԱՐԱՎՈՐԻ ՀԱՆԳՈՒՅՑ Մ1:20	ԱՆ	ՃԼ-12	12
				"ԱՐՄՍՏՐՈՅ" ՍՊԸ 2014թ.		

ՊԱՅՄԱՆԱԿԱՆ ՆՇԱՆՆԵՐ

Լվ		—	Տեղադրվող լվացարան
Զկ		—	Տեղադրվող զուգարանակոնք
ՅՍ		—	Յոսակ
		—	Ջրահեռացման խողովակ
		—	Ջրամատակարարման խողովակ

ԾԱՆՈԹՈՒԹՅՈՒՆ

Շենքում նախագծվել է սառը ջրամատակարարման ցանց:Սառը ջրի սնուցումը իրականացվում է տարածքային ջրմուղի ցանցից: Ցանցի վրա շենքի ներսում տեղադրվում է ջրաչափ և փական: Տեղադրվող սարքավորումների ջրահեռացման խողովակները միացնել գոյություն ունեցող գործող ջրահեռացման ցանցին: Կենցաղային կեղտաջրերը սան-սարքերից ինքնահոս հավաքվում և հեռացվում է գոյություն ունեցող ներքին ջրահեռացման ցանցի միջոցով : Շենքի նեսով անցնող կոյուղու կանգնակները նախատեսվում է փոխարինել նորով : Համաձայնեցնելով համապատասխան մարմինների և սեփականատերերի հետ:

ՀԱՐԿԻ ՋՐԱՄԱՏԱԿԱՐԱՐՄԱՆ ԵՎ ՋՐԱՀԵՌԱՑՄԱՆ ՀԱՏԱԿԱԳԻԾ Մ1:100

ՏՆՕՐԵՆ	Ա. ԱՌԱՔԵԼՅԱՆ		ՊԱՅՄԱՆԱԳԻՐ՝ «ԵՔ-ՊԸԱՇՁԲ-14/95-1»			
ՆԳՃ	Տ. ՎԻՐԱԲՅԱՆ		ԵՐԵՎԱՆԻ Ա. ԻՍԱՀԱԿՅԱՆԻ ԿԵՆՏՐՈՆԱԿԱՆ ԳՐԱԴԱՐԱՆԻ ԱՐՎԵՍՏԻ ԲԱԺԻՆ ՀԻՄՆԱՆՈՐՈԳՈՒՄ			
ՃԱՐՏ.	Տ. ՎԻՐԱԲՅԱՆ					
			Ա. ԻՍԱՀԱԿՅԱՆԻ ԿԵՆՏՐՈՆԱԿԱՆ ԳՐԱԴԱՐԱՆ ԱՐՎԵՍՏԻ ԲԱԺԻՆ	ՓՈՒԼ	ԹԵՐԹ	ԹԵՐԹԵՐ
			ՀԱՐԿԻ ՋՐԱՄԱՏԱԿԱՐԱՐՄԱՆ ԵՎ ՋՐԱՀԵՌԱՑՄԱՆ ՀԱՏԱԿԱԳԻԾ Մ1:100	ԱՆ	ՋԿ-1	2
				"ԱՐՄՍՏՐՈՅ" ՍՊԸ 2014թ.		

Ջրամատակարարման Ցանցի Հատակագիծ Մ1:50

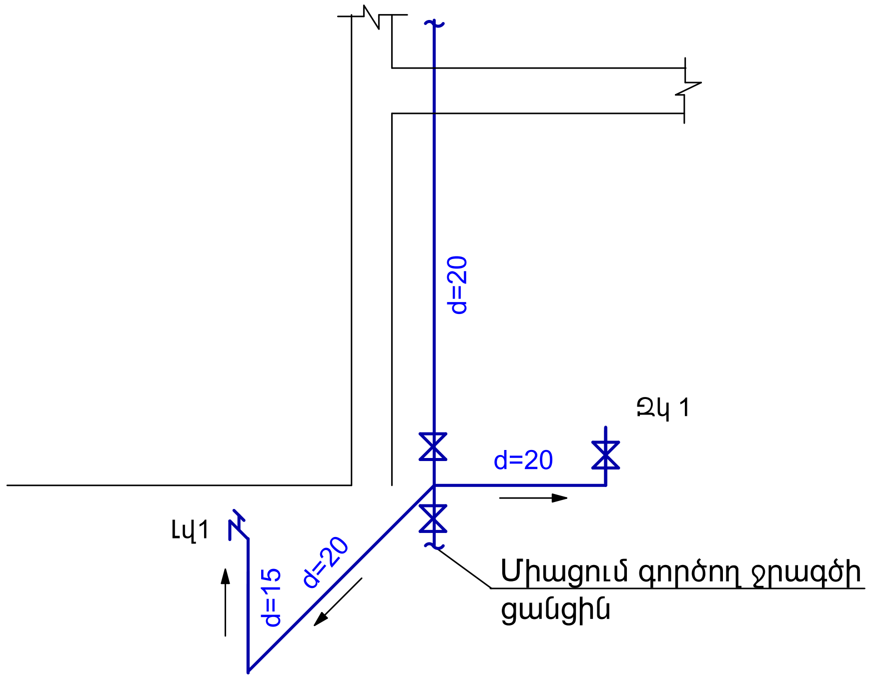

ՊԱՅՄԱՆԱԿԱՆ ՆՇԱՆՆԵՐ

- Սառը ջրի խողովակաշար
- Փական
- Ջրի ծորակ

ԾԱՆՈԹՈՒԹՅՈՒՆ

Նոր իրականացվող ջրամատակարարման ցանցը իրականացվում է d=20, d=15 պոլիեթիլինե խողովակներով: Գոյություն ունեցող մետաղական ջրի խողովակները փոխելիս համաձայնեցնել համապատասխան մարմինների և սեփականատերերի հետ:

Ջրահեռացման Ցանցի Հատակագիծ Մ1:50

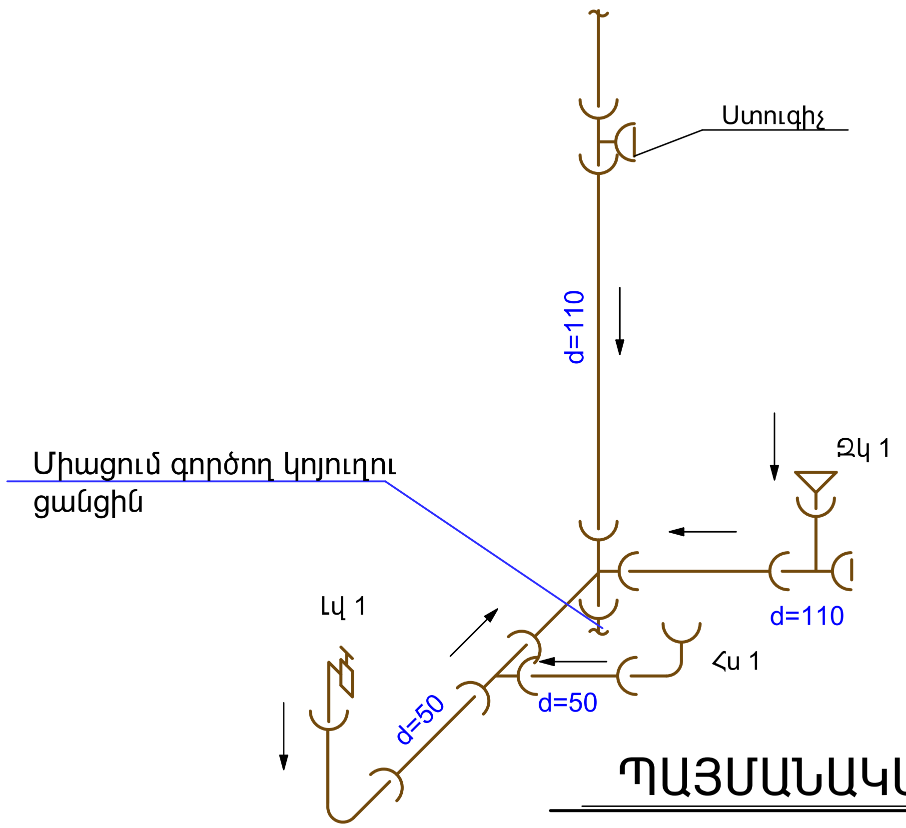

ՊԱՅՄԱՆԱԿԱՆ ՆՇԱՆՆԵՐ

- Լվ — Լվացարանի սիֆոն
- Հս — Հոսակ
- Ջկ — Զուգարանակոնք

ԾԱՆՈԹՈՒԹՅՈՒՆ

Կոյուղու ջրահեռացման ցանցը իրականացվում է d=110, d=50 պոլիեթիլինե խողովակներով: Ջրահեռացման խողովակները փոխելիս համաձայնեցնել համապատասխան մարմինների և սեփականատերերի հետ:

ՏՆՕՐԵՆ	Ա. ԱՌԱՔԵԼՅԱՆ		ՊԱՅՄԱՆԱԳԻՐ՝ «ԵՔ-ՊԸԱՇՁԲ-14/95-1»			
ՆԳճ	Տ. ՎԻՐԱԲՅԱՆ		ԵՐԵՎԱՆԻ Ա. ԽՍԱՀԱԿՅԱՆԻ ԿԵՆՏՐՈՆԱԿԱՆ ԳՐԱԴԱՐԱՆԻ ԱՐՎԵՍՏԻ ԲԱԺԻՆ ՀԻՄՆԱՆՈՐՈԳՈՒՄ			
ՃԱՐՏ.	Տ. ՎԻՐԱԲՅԱՆ					
			Ա. ԽՍԱՀԱԿՅԱՆԻ ԿԵՆՏՐՈՆԱԿԱՆ ԳՐԱԴԱՐԱՆ ԱՐՎԵՍՏԻ ԲԱԺԻՆ	ՓՈՒԼ	ԹԵՐԹ	ԹԵՐԹԵՐ
			ՋՐԱՄԱՏԱԿԱՐԱՐՄԱՆ ԵՎ ՋՐԱՀԵՌԱՑՄԱՆ ՑԱՆՑԵՐԻ ՀԱՏԱԿԱԳԻԾ Մ1:100	ԱՆ	ՋԿ-2	2
				"ԱՐՄՍՏՐՈՅ" ՍՊԸ 2014թ.		

ԲԱՑԱՏՐԱԳԻՐ ԷԼԵԿՏՐԱՏԵԽՆԻԿԱԿԱՆ ՄԱՍ

Նախագիծը մշակված է համաձայն գործող ПУЭ և ВСН նորմաների: Ըստ էլեկտրամատակարարման հուսալիության աստիճանի կառույցի ընդունիչները հանդիսանում են երրորդ կատեգորիայի: Սնուցումը իրականացվում է օդային ներանցումով: Ներանցումը կատարվում է վահանայինում, որտեղ տեղադրվում են ներանցման սարքերը:
Էլ.լուսավորությունը նախատեսված է հետևյալ տեսակի՝ բանվորական :
Խմբային վահանակը նախատեսվում է կոմպլեկտավորել հետևյալ սարքավորումներով՝ անջատիչ բաժանիչով, ավտոմատ անջատիչով ներանցման գծի վրա, ավտոմատ անջատիչներով ելնող գծերի վրա:
Սնող գծերը նախատեսվում է իրականացնել պղնձյա հաղորդալարերով: Հաղորդալարերը տեղադրել ակոսների մեջ: Խմբային ցանցի հաղորդալարերը նախատեսվում է իրականացնել սվաղի տակ: Անջատիչները և վարդակները տեղադրվում են հատակից 0.8 մ բարձրության վրա: Վահանները տեղադրել հատակից 1.5մ բարձրության վրա հատուկ պատրաստված խորշերի մեջ: Բոլոր վարդակների սնուցումը իրականացնել 3 հաղորդալարերով:
Անվտանգությունը ապահովելու համար անհրաժեշտ է բոլոր էլ. սարքավորումների մետաղական պատյանները միացնել ցանցի զրոյական լարին:
Որպես անվտանգության լրացուցիչ միջոց նախատեսված է պաշտպանական հողանցման կոնտուր 4.0 օհմ դիմադրությամբ:
Բոլոր էլեկտրամոնտաժային աշխատանքները կատարել համաձայն գործող էլեկտրատեխնիկական կանոների և նորմերի:

ՊԱՅՄԱՆԱԿԱՆ ՆՇԱՆՆԵՐ

Լվ-1	լուսավորության վահանակ 1
Ուվ-1	ուժային վահանակ 1
Խ 1	խմբային գիծ

ՆԱԽԱԳԾԻ ՀԻՄՆԱԿԱՆ ՑՈՒՑԱՆԻՇՆԵՐ

ՀՀ	ԱՆՎԱՆՈՒՄԸ	ՉԱՓԻ ՄԻԱՎՈՐ	ՔԱՆԱԿ
1	ԷԼԵԿՏՐԱՄԱՏԱԿԱՐԱՐՄԱՆ ԿԱՏԵԳՈՐԻԱՆ	ԿՐԳ	3
2	ՀԱՇՎԱՐԿԱՅԻՆ ԼԱՐՈՒՄ	ՎՈԼՏ	380/220
3	ՀԱՇՎԱՐԿԱՅԻՆ ՀԶՈՐՈՒԹՅՈՒՆ	ԿՎՏ	

ՏՆՕՐԵՆ	Ա. ԱՌԱՔԵԼՅԱՆ		ՊԱՅՄԱՆԱԳԻՐ՝ «ԵՔ-ՊԸԱՇՁԲ-14/95-1»
ՆԳՃ	Տ. ՎԻՐԱԲՅԱՆ		ԵՐԵՎԱՆԻ Ա. ԻՍԱՀԱԿՅԱՆԻ ԿԵՆՏՐՈՆԱԿԱՆ ԳՐԱԴԱՐԱՆԻ ԱՐՎԵՍՏԻ ԲԱԺԻՆ ՀԻՄՆԱՆՈՐՈԳՈՒՄ
ՃԱՐՏ.	Տ. ՎԻՐԱԲՅԱՆ		Ա. ԻՍԱՀԱԿՅԱՆԻ ԿԵՆՏՐՈՆԱԿԱՆ ԳՐԱԴԱՐԱՆ ԱՐՎԵՍՏԻ ԲԱԺԻՆ
			ԲԱՑԱՏՐԱԳԻՐ, ԷԼԵԿՏՐԱՏԵԽՆԻԿԱԿԱՆ ՄԱՍ

ՓՈՒԼ	ԹԵՐԹ	ԹԵՐԹԵՐ
ԱՆ	ԷԼ-1	3

"ԱՐՄՍՏՐՈՅ" ՍՊԸ 2014թ.

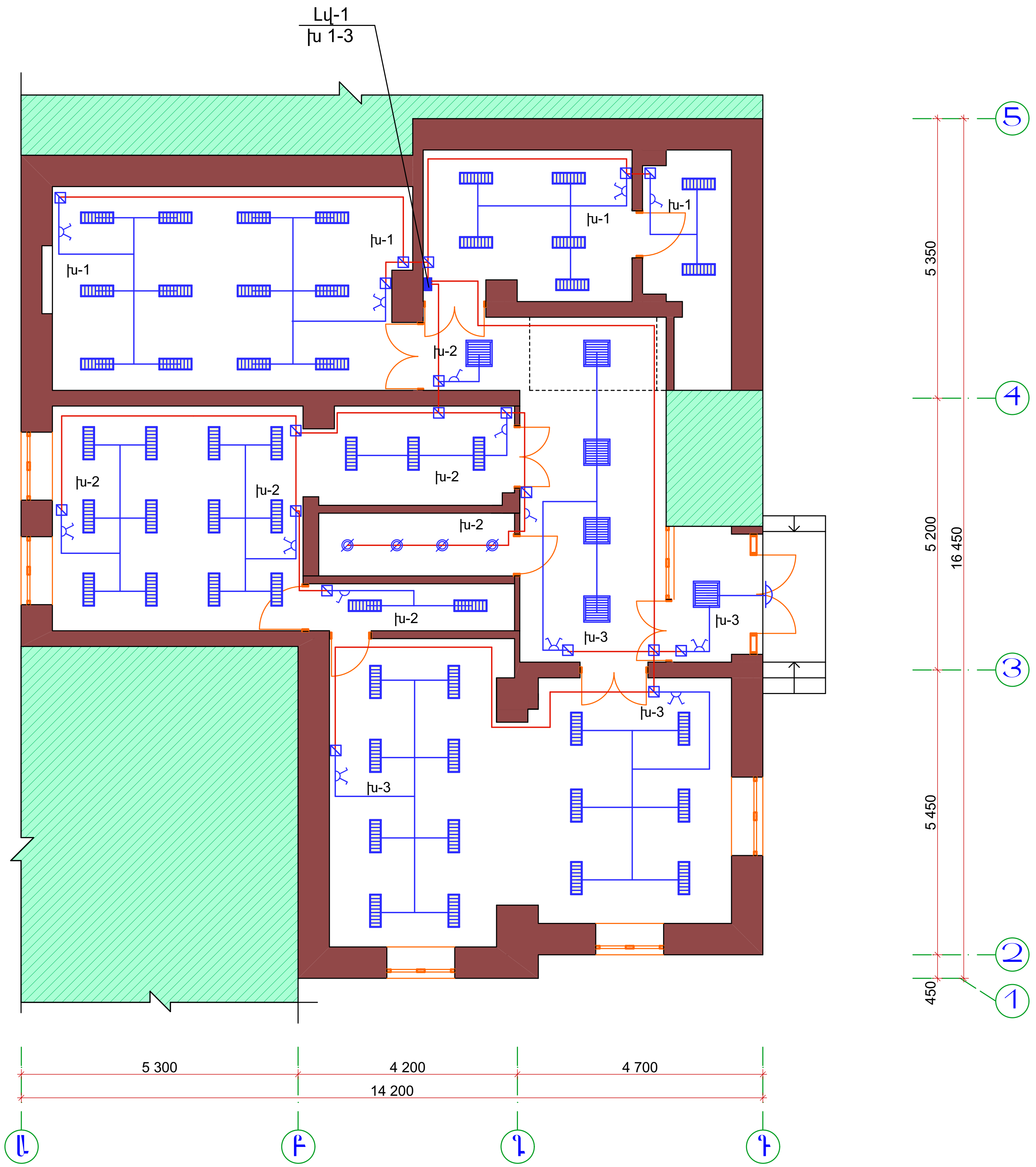

ՊԱՅՄԱՆԱԿԱՆ ՆՇԱՆՆԵՐ

- — Երկտեղ անջատիչ
- — Միատեղ անջատիչ
- — Բաժանման տուփ
- — Կախովի առաստաղի լուսատու
- — 2x36 Լյումինիցենտե լամպով լուսատու
- — 4x18 Լյումինիցենտե լամպով լուսատու
- — Ավտոմատ անջատիչների տուփ
- — Պատի լուսատու
- — Հաղորդալար ППВГ 3x2.5
- — Հաղորդալար ППВГ 3x4

Հարկի Էլեկտրական Լուսավորության Հատակագիծ Մ1:100

ՏՆՕՐԵՆ	Ա. ԱՌԱՔԵԼՅԱՆ		ՊԱՅՄԱՆԱԳԻՐ՝ «ԵՔ-ՊԸԱՇՁԲ-14/95-1»			
ՆԳՃ	Տ. ՎԻՐԱԲՅԱՆ		ԵՐԵՎԱՆԻ Ա. ԻՍԱՀԱԿՅԱՆԻ ԿԵՆՏՐՈՆԱԿԱՆ ԳՐԱԴԱՐԱՆԻ ԱՐՎԵՍՏԻ ԲԱԺԻՆ ՀԻՄՆԱՆՈՐՈԳՈՒՄ			
ՃԱՐՏ.	Տ. ՎԻՐԱԲՅԱՆ					
			Ա. ԻՍԱՀԱԿՅԱՆԻ ԿԵՆՏՐՈՆԱԿԱՆ ԳՐԱԴԱՐԱՆ ԱՐՎԵՍՏԻ ԲԱԺԻՆ	ՓՈՒԼ	ԹԵՐԹ	ԹԵՐԹԵՐ
			ՀԱՐԿԻ ԷԼԵԿՏՐԱԿԱՆ ԼՈՒՍԱՎՈՐՈՒԹՅԱՆ ՀԱՏԱԿԱԳԻԾ Մ1:100	ԱՆ	ԷԼ-2	3
				"ԱՐՄՍՏՐՈՅ" ՍՊԸ 2014թ.		

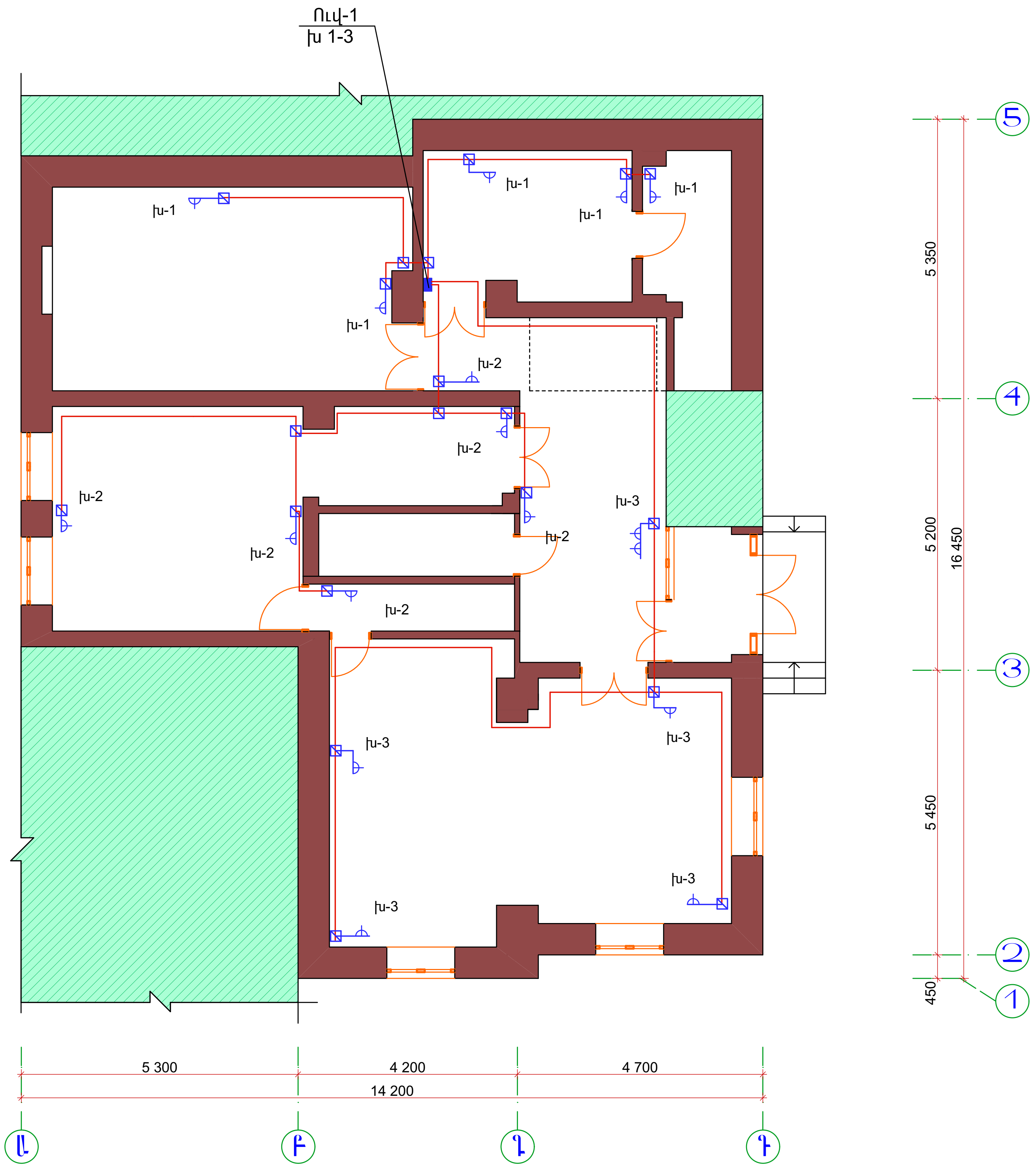

ՊԱՅՄԱՆԱԿԱՆ ՆՇԱՆՆԵՐ

- — Բաժանման տուփ
- — Վարդակ
- — Ավտոմատ անջատիչների տուփ
- — Հաղորդալար ППВГ 3x2.5
- — Հաղորդալար ППВГ 3x4

Հարկի Վարդակների Ցանցի Հատակագիծ Մ1:100

ՏՆՕՐԵՆ	Ա. ԱՌԱՔԵԼՅԱՆ		ՊԱՅՄԱՆԱԳԻՐ՝ «ԵՔ-ՊԸԱՇՁԲ-14/95-1»
ՆԳՃ	Տ. ՎԻՐԱԲՅԱՆ		ԵՐԵՎԱՆԻ Ա. ԻՍԱՀԱԿՅԱՆԻ ԿԵՆՏՐՈՆԱԿԱՆ ԳՐԱԴԱՐԱՆԻ ԱՐՎԵՍՏԻ ԲԱԺԻՆ ՀԻՄՆԱՆՈՐՈԳՈՒՄ
ՃԱՐՏ.	Տ. ՎԻՐԱԲՅԱՆ		
			Ա. ԻՍԱՀԱԿՅԱՆԻ ԿԵՆՏՐՈՆԱԿԱՆ ԳՐԱԴԱՐԱՆ ԱՐՎԵՍՏԻ ԲԱԺԻՆ
			ՀԱՐԿԻ ՎԱՐԴԱԿՆԵՐԻ ՑԱՆՑԻ ՀԱՏԱԿԱԳԻԾ Մ1:100

ՓՈՒԼ	ԹԵՐԹ	ԹԵՐԹԵՐ
ԱՆ	ԷԼ-3	3
"ԱՐՄՍՏՐՈՅ" ՍՊԸ 2014թ.		